Anschluss LOXGUARD 25-31

Loxone Miniserver Gen.2

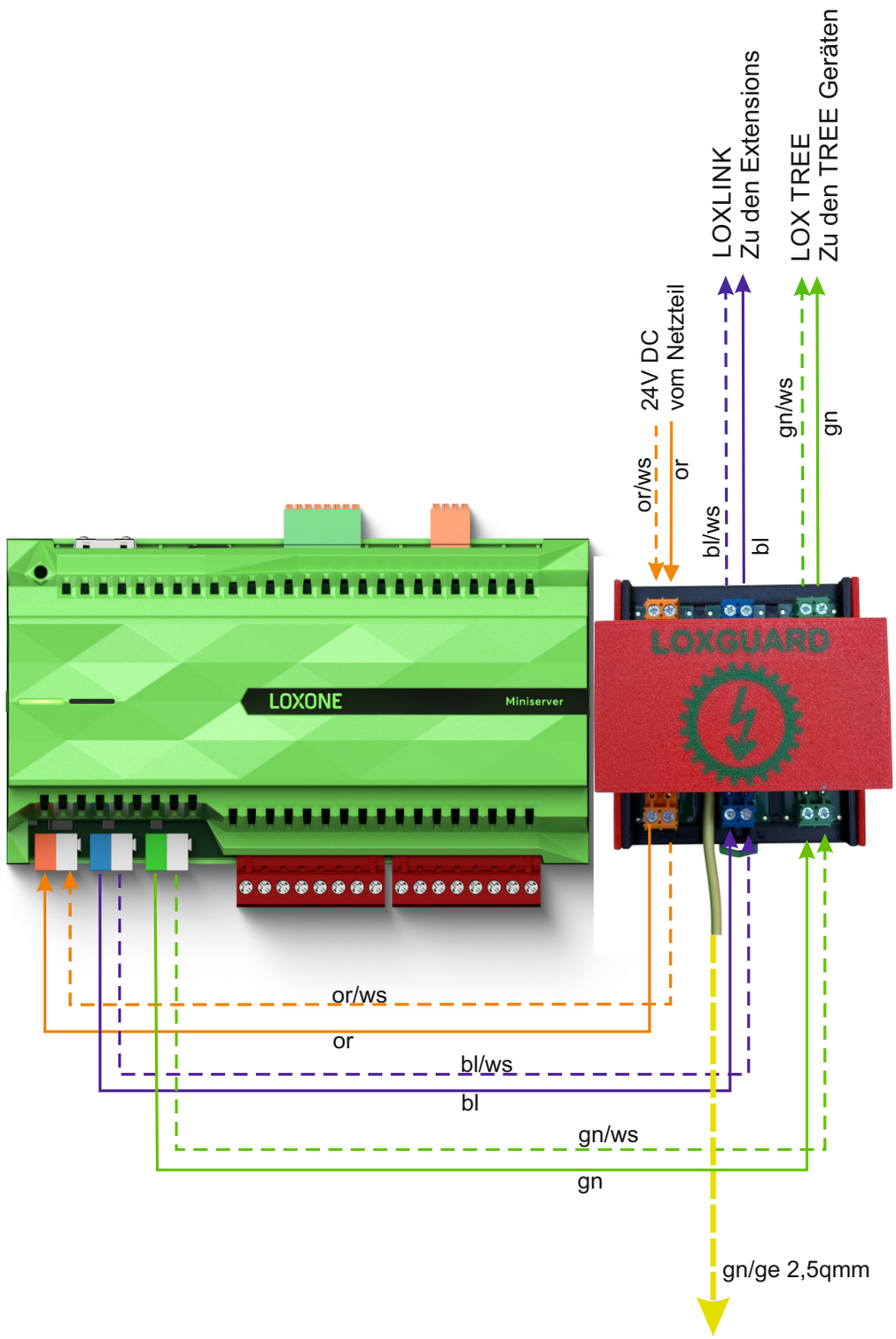

Achtung! Plus und Minus sind auf der Zugangs- und Abgangsseite gekreuzt! Oben erst Minus und dann Plus und unten erst Plus und dann Minus!

Zur PE-Schiene/
Anschlussklemme

Die Allroundbastler - Gewerbepark West 4
56472 Hof / Westerwald - allroundbastler.de